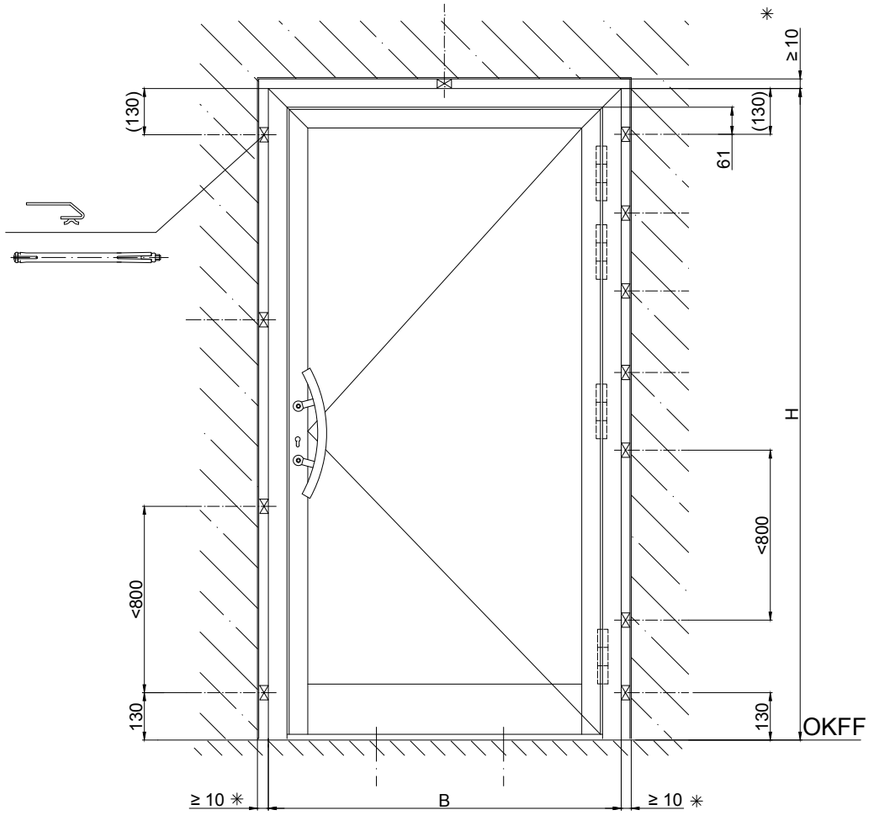

Transport
Transport
Transport
Transport

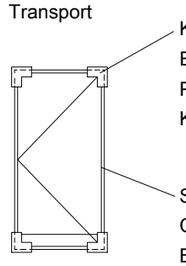

Prüfung nach Türmontage
1. Schattenfuge ± 1 mm
2. Bodenluft 8 mm

Test after door assembly
1. Shadow gap ± 1 mm
2. Air gap 8 mm

Vérification après montage de la porte
1. Joint creux ± 1 mm
2. Air au sol 8 mm

Controle na montage van deur
1. Schaduwvoeg ± 1 mm
2. Afstand tot vloer 8 mm

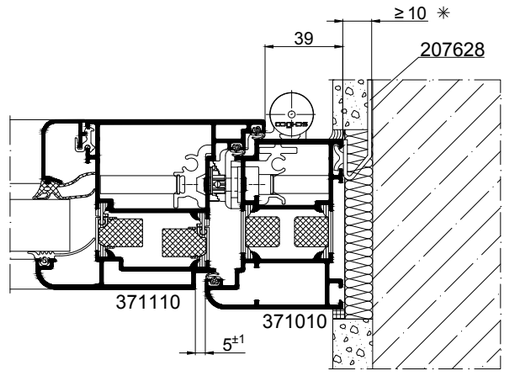

✳ siehe Leitfaden zur Montage von Haustüren durch RAL-Gütezeichen.

See guidelines for installation of entrance doors through RAL quality mark.

voir guide pour le montage des portes d'entrée selon le label de qualité RAL.

zie handleiding voor montage van huisdeuren van RAL-keurmerk.

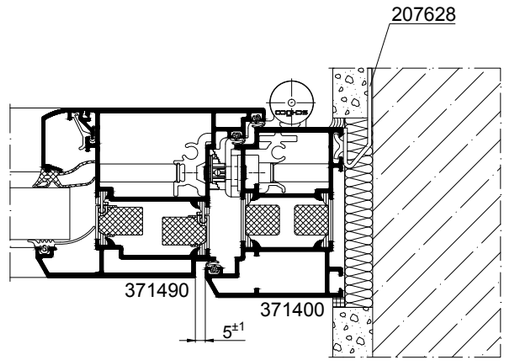

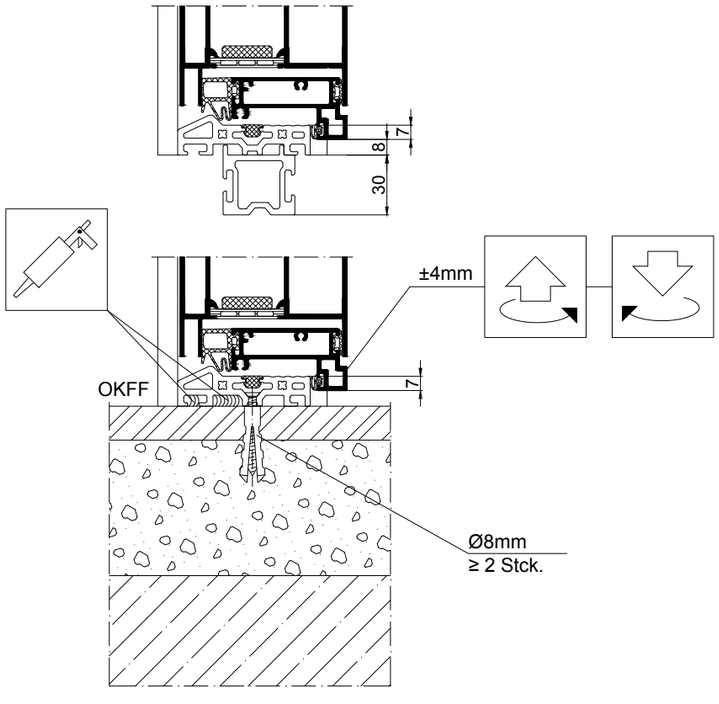

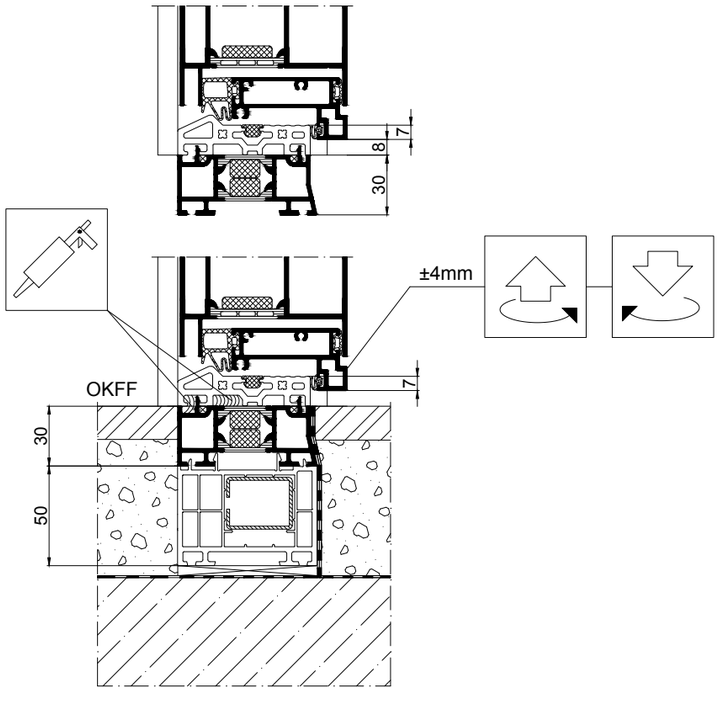

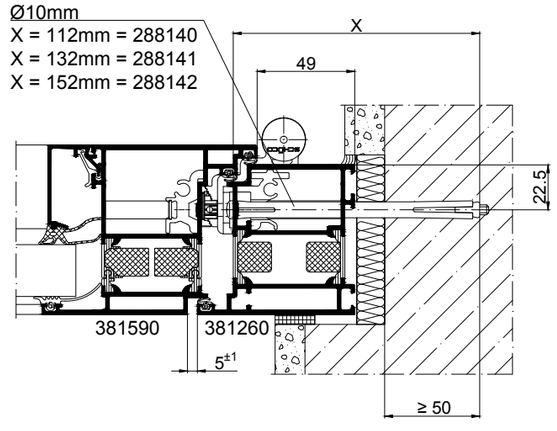

Montage und Verarbeitung - Montage - Element	K15051
Installation and fabrication - Installation - Unit	0605
Montage et usinage - Montage - Élément	
Montage en bewerking - Montage - Element	Schüco ADS

Technische Änderungen vorbehalten. Alle Rechte vorbehalten. • Subject to change without notice. All rights reserved.
Sous réserve de modifications techniques. Tous droits réservés. • Technische wijzigingen voorbehouden. Alle rechten voorbehouden.
©Schüco International KG, Bielefeld, Germany.